KHZY-51

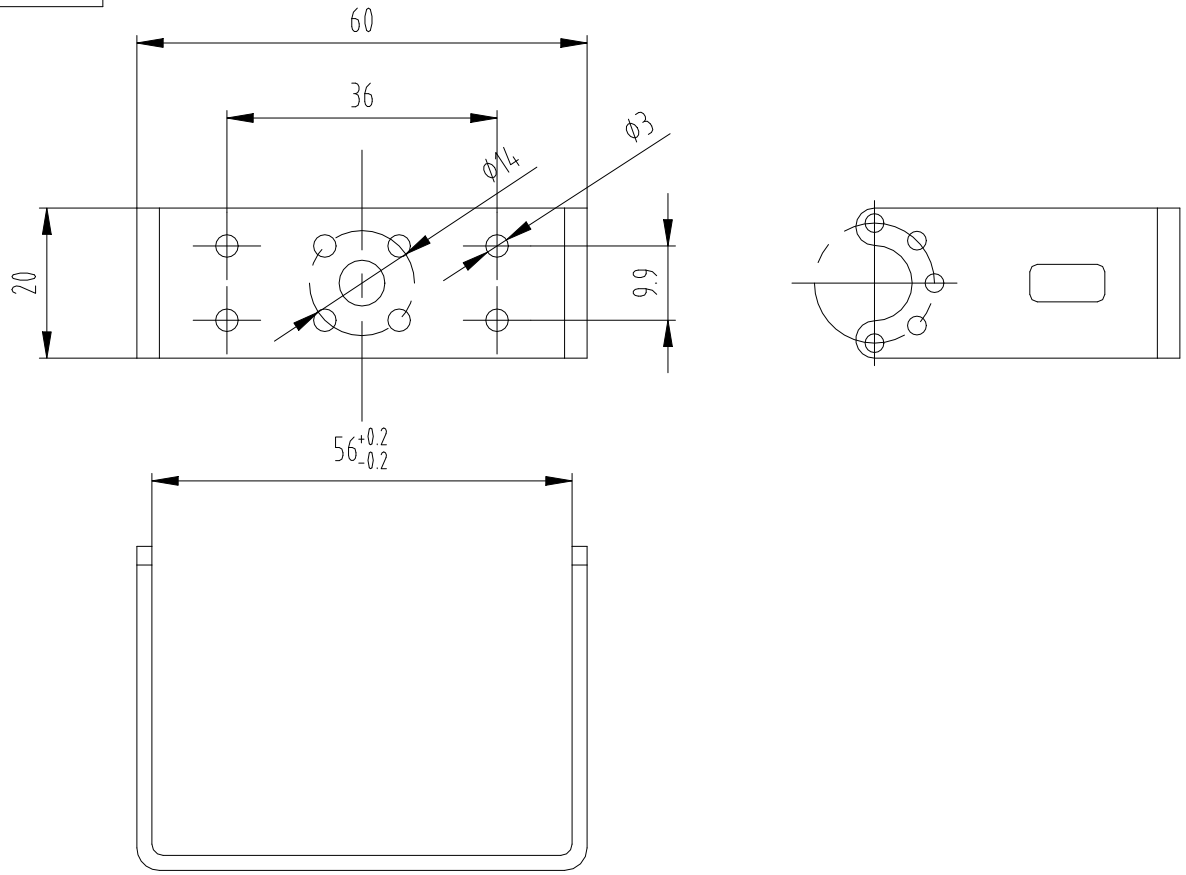

借通用件登记	
描　图	
校　描	
旧底图总号	
签　字	
日　期	

					5052铝		深圳市华馨京科技有限公司 Fashion Star Technology Limited
标记	处数	更改文件号	签字	日期			双轴侧出线舵机舵盘支架
设计		Kerry	标准化		图样标记	重量	比例
							1:1
审核							KHZY-51
工艺			日期	2026/7/2	共　页	第　页	